Słup S1 cz. 2

Wykonać 5 szt.

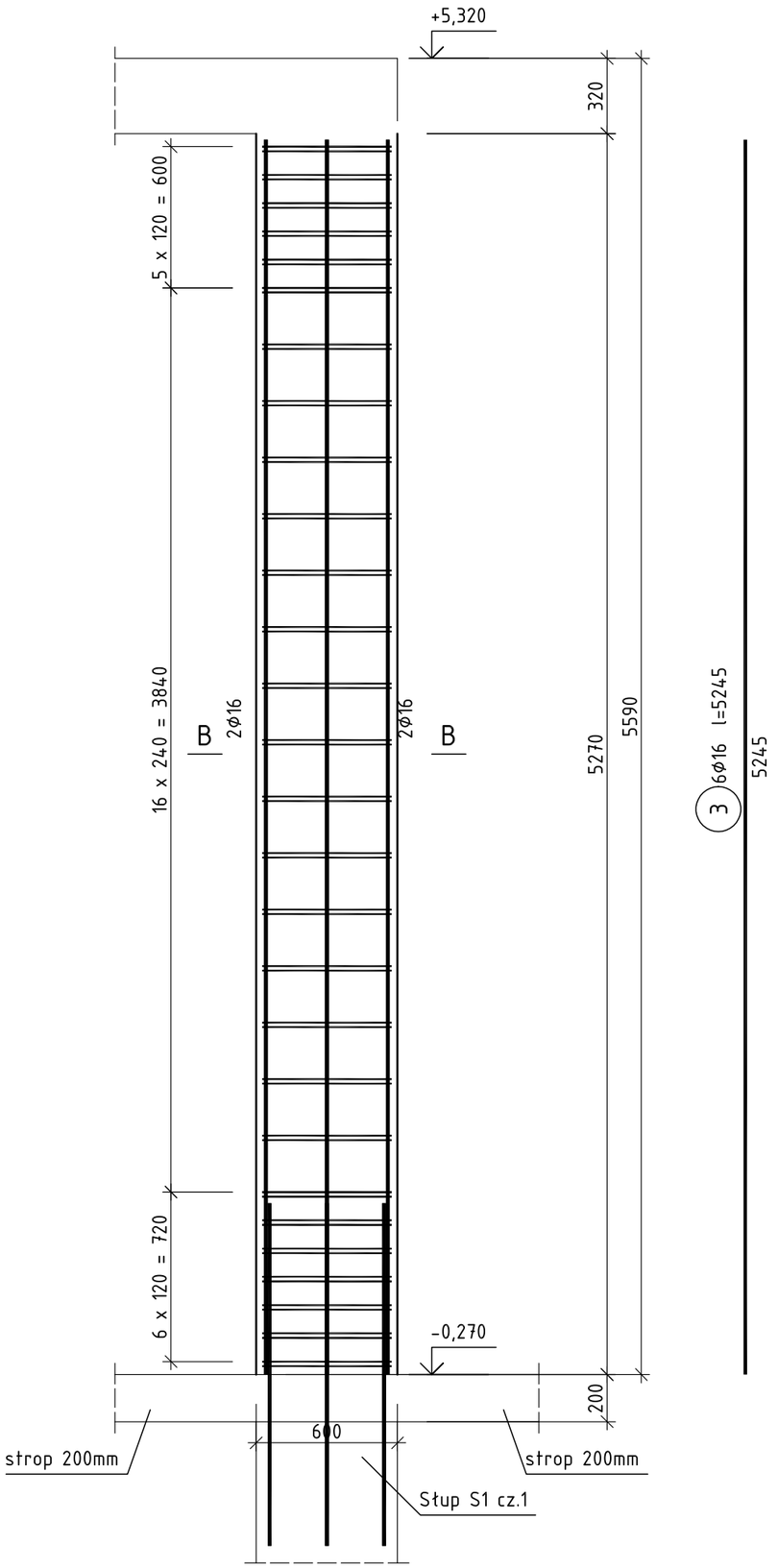

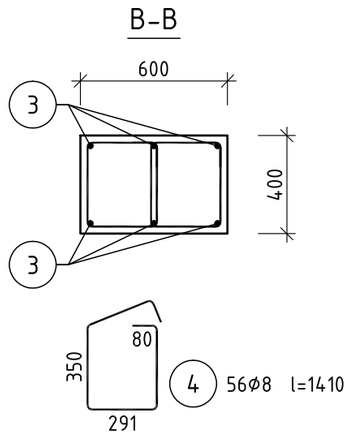

Beton	C20/25 (B25)
Stal	B500SP
Otulina	c_{nom}=15+10=25 mm

Wykaz zbrojenia

Nr pręta	Średnica [mm]	Długość [mm]	Liczba [szt.] prętów w 1 elemencie	elementów	całkowita prętów	Długość całkowita [m] B500SP Ø8	Ø16
Słup S1 cz. 2 - wykonać 5 szt.							
3	16	5245	6	5	30		157,35
4	8	1410	56	5	280	394,80	
Długość całkowita wg średnic					[m]	394,9	157,4
Masa 1mb pręta					[kg/mb]	0,395	1,578
Masa prętów wg średnic					[kg]	156,0	248,4
Masa prętów wg gatunków stali					[kg]	404,4	
Masa całkowita					[kg]	405	

UWAGA: Długość pręta jest długością obliczoną na podstawie wymiarów w osi pręta (metoda B wg PN-EN ISO 3766:2006)

BETON C20/25

otulina ścian 25mm

otulina fundamentów 50mm

STAL AIIIN

(B500SP, B500B)

ARCHIprojekt
Włodzimierz Banaś
ul. M. Skłodowskiej-Curie 88, 59-300 Lubin
tel/fax (076) 846-16-16, 846-16-17 NIP 692-102-55-87

Inwestor:	Gmina Chocianów, ul. Ratuszowa 10, 59-140 Chocianów			Nr arch:	03/16
Obiekt:	Dolnośląski Delfinek - mała pływalnia przy Szkole Podstawowej w Chocianowie			Stadium:	P-W
Adres:	ul. Wesoła 16, 59-140 Chocianów, dz. nr 183, obręb 3 Chocianów			Data:	30-05-2016
Rysunek:	Słup S1 cz.2			Skala:	1:25
Branża:	KONSTRUKCJA	Nr upr.:	Zakres uprawnień:	Podpis:	Rys. nr:
Projektant branży arch. :	mgr inż. Marcin Sikora	7/DOŚ/03	uprawniony do projektowania w specj. konstr.-bud. bez ograniczeń		K19W
Sprawdzający branży arch. :	mgr inż. Paweł Baranowski	223/01/DUW	uprawniony do projektowania w specj. konstr.-bud. bez ograniczeń		